Big One

New

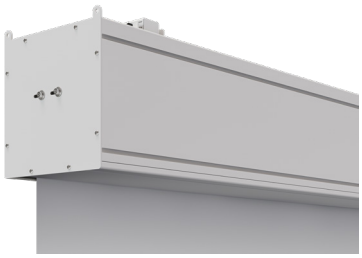

Pensato per grandi installazioni in teatri, sale conferenza e in tutti quegli spazi che richiedono una proiezione di grandi dimensioni, Big One è disponibile nei 3 formati nativi 4:3, 16/10 e 16/9.
Le dimensioni totali, a seconda del formato scelto, vanno dai 700 agli 850 cm di larghezza della viewing area, con diagonale da 345 a 384 pollici.
Il Big One può essere equipaggiato con le superfici di Vision White, caratterizzata da un ampio angolo di visione, alta luminosità e assenza di hot-spot, e con le due superfici acusticamente trasparenti Vision Acoustik e Vision Macro Acoustik.

Dati tecnici a pagina 94

Crea il tuo schermo con il PSS

- **Dimensionsi personalizzate:** larghezza e altezza
- **Tipo di avvolgimento:** motore meccanico standard
- **Cassonetto:** solo con cassonetto
- **Colore del cassonetto:** standard bianco grinzato
- **Caduta superficie di proiezione:** posteriore (standard), anteriore o reverse roll (opzionale)
- **Lato motore/comando:** destro (standard) o sinistro (opzionale)

Superfici di Proiezione (vedi pag. 6)

- Vision White
- Vision Acoustik / Vision Macro Acoustik

Accessori in Dotazione

- Kit staffe per installazione a muro o soffitto
- Commutatore unipolare

Accessori Opzionali

- Interfaccia per pilotare lo schermo in radio frequenza con telecomando (non incluso), 12V trigger, commutatore unipolare, comandi puliti o RS232
- Ricevitore e telecomando infrarosso

Formati PSS

1.33:1	1.60:1	1.78:1
4:3	16:10	16:9

Big One Senza bordi

Aspect Ratio	Larghezza Luce Netta	Altezza Luce Netta	Diagonale in pollici	Ingombro Massimo	Altezza Totale	Dimensioni Imballo	Peso Netto	Peso Lordo
	C	D	N	A	B	mm	kg	kg
1,00 (1:1)	6000	6000	**334**	6100	6332	6180X470X470	188	244
	6500	6500	**362**	6600	6832	6680X470X470	202	262
1,33 (4:3)	7000	5263	**345**	7100	5595	7280X480X480	188	228
	7500	5639	**369**	7600	5971	7780X480X480	202	242
	8000	6015	**394**	8100	6347	8280X480X480	215	255
1,6 (16:10)	7000	4375	**325**	7100	4707	7280X480X480	188	228
	7500	4688	**348**	7600	5020	7780X480X480	202	242
	8000	5000	**371**	8100	5332	8280X480X480	215	255
	8500	5313	**395**	8600	5645	8780X480X480	228	268
1,78 (16:9)	7000	3933	**316**	7100	4265	7280X480X480	188	228
	7500	4213	**339**	7600	4545	7780X480X480	202	242
	8000	4494	**361**	8100	4826	8280X480X480	210	250
	8500	4775	**384**	8600	5107	8780X480X480	228	268

Dimensioni personalizzate disponibili su richiesta

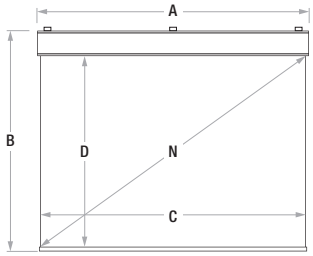

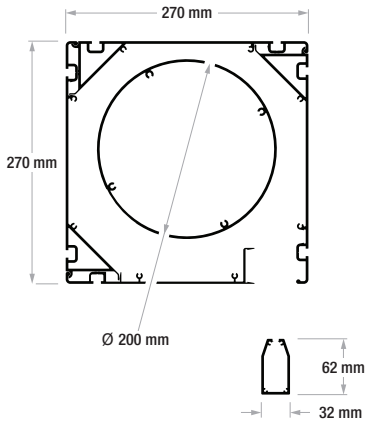

Surface Fireproof Certifications