Max Inceel

Max Inceel è uno schermo motorizzato, di grandi dimensioni, studiato per scomparire in un controsoffitto ed essere visibile solo quando è in uso, rappresenta una soluzione innovativa estetica e funzionale. Disponibile in versione non tensionata con dimensione massima di 6,5 metri area di proiezione nei formati 16:9-16:10 e 21:9.
Il semplicissimo sistema di montaggio semplifica tutte le fasi di installazione, rendendo questo prodotto facile da usare, considerando le notevoli dimensioni. Max Inceel può essere equipaggiato con due diversi sistemi di fissaggio, secondo le esigenze installative.

Sistema di fissaggio per installazioni in controsoffitti, che non sono accessibili dall'interno.

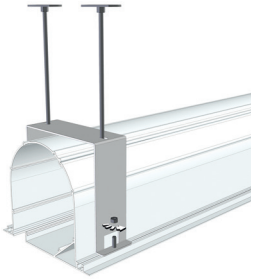

Sistema di fissaggio per installazioni in controsoffitti, che sono accessibili dall'interno.

Dati tecnici a pagina 85

Crea il tuo schermo con il PSS

- **Misure personalizzate:** larghezza e altezza
- **Tipo di avvolgimento:** motore meccanico standard
- **Cassonetto:** disponibile solo con cassonetto
- **Colore del cassonetto:** Standard bianco grinzato. Tinta personalizzata con sovrapprezzo
- **Caduta superfici di proiezione:** posteriore (standard), anteriore o reverse roll (opzionale)
- **Lato motore/comando:** solo a destra

Superfici di Proiezione (vedi pag. 6)

- Vision White
- Vision Acoustik / Vision Macro Acoustik

Accessori in Dotazione

- Kit composto da barre filettate da 50 cm per un'installazione con altezza massima 1 mt
- Commutatore unipolare
- Terminale per la chiusura del cartongesso

Accessori Opzionali

- Interfaccia per pilotare lo schermo in radio frequenza con telecomando (non incluso), 12V trigger, commutatore unipolare, comandi puliti o RS232
- Ricevitore e telecomando infrarosso
- Prolunghe staffe schermi fino a 60 cm

Formati PSS

1:1	1.33:1	1.60:1	1.78:1	2.35:1	2.37:1	2.40:1
	4:3	16:10	16:9	21:9		

Max Inceel Senza bordi

Aspect Ratio	Larghezza Luce Netta	Altezza Luce Netta	Diagonale in Pollici	Ingombro Massimo	Altezza Totale	Dimensioni Imballo	Peso Netto	Peso Lordo
	C	D	N	A	B	mm	kg	kg
1,00 (1:1)	5000	5000	**278**	5200	5257	5380X320X290	80	105
1,33 (4:3)	5000	3759	**246**	5200	4016	5380X320X290	76	101
	5500	4135	**271**	5700	4392	5880X320X290	84	109
	6000	4511	**296**	6200	4768	6380X320X290	92	117
	6500	4887	**320**	6700	5144	6880X320X290	103	123
1,6 (16:10)	5000	3125	**232**	5200	3382	5380X320X290	74	99
	5500	3438	**255**	5700	3695	5880X320X290	82	107
	6000	3750	**279**	6200	4007	6380X320X290	90	115
	6500	4063	**302**	6700	4320	6880X320X290	101	126
1,78 (16:9)	5000	2809	**226**	5200	3066	5380X320X290	74	99
	5500	3090	**248**	5700	3347	5880X320X290	82	107
	6000	3371	**271**	6200	3628	6380X320X290	90	115
	6500	3652	**294**	6700	3909	6880X320X290	101	126
2,35 (21:9)	5000	2128	**214**	5200	2385	5380X320X290	73	98
	5500	2340	**235**	5700	2597	5880X320X290	81	106
	6000	2553	**257**	6200	2810	6380X320X290	89	114
	6500	2766	**278**	6700	3023	6880X320X290	100	125
2,37	5000	2110	**214**	5200	2367	5380X320X290	73	98
	5500	2321	**235**	5700	2578	5880X320X290	81	106
	6000	2532	**256**	6200	2789	6380X320X290	89	114
	6500	2743	**278**	6700	3000	6880X320X290	100	125
2,39	5000	2092	**213**	5200	2349	5380X320X290	73	98
	5500	2301	**235**	5700	2558	5880X320X290	81	106
	6000	2510	**256**	6200	2767	6380X320X290	89	114
	6500	2720	**277**	6700	2977	6880X320X290	100	125
2,40	5000	2083	**213**	5200	2340	5380X320X290	73	98
	5500	2292	**235**	5700	2549	5880X320X290	81	106
	6000	2500	**256**	6200	2757	6380X320X290	89	114
	6500	2708	**277**	6700	2965	6880X320X290	100	125

Dimensioni personalizzate disponibili su richiesta

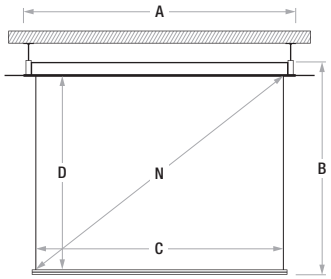

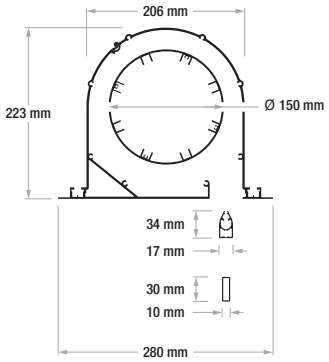

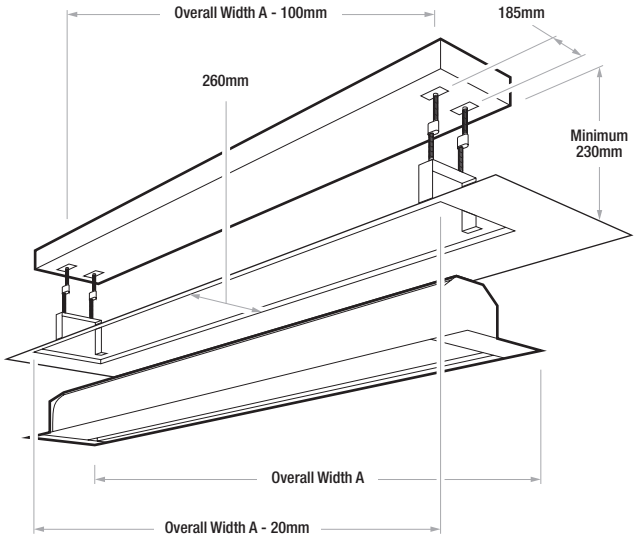

Surface Fireproof Certifications